CBB21(22)型金属化聚丙烯膜电容器
METALIZED POLYPROPYLENE FILM CAPACITOR.

1、特点和用途 Features and Application s

CBB21(22)型金属化聚丙烯膜电容器高频损耗小，内部温升小。绝缘电阻高,自愈性好，寿命长。广泛用于高频、直流、交流、脉冲和S校正电路中。

Low loss at high frequency, Small inherent temperature rise, High Insulation resistance, long life due to self - healing, suitable for high frequency,DC, AC, pulsing and S corrector circuits.

2、一般技术资料 General Information

1	引用标准 Reference Standard	GB10190(IEC60384-16)
2	气候别类 Climatic Category	40/85/21
3	额定电压 Rated Voltage	250V/400V /630V
4	电容量范围 Capacitance Range	0.0047 ～ 4.7 μF
5	电容量偏差 Capacitance Tolerance	J：±5% K：±10% M：±20%
6	耐电压 Voltage Proof	1.6UR(2S)
7	绝缘电阻 Insulation Resistance	IR ≥ 2500 MΩ
8	损耗角正切 Tangent of the Loss Angle	C≤1uF ≤0.002 (20℃、1KHz) C＞1uF ≤0.01
9	结构 Structure	金属化聚丙烯膜，粉末包装 Metallized polypropylene film, powder packaging
10	适用温度 Operating Temperature	-40℃ ～ +105℃

3、外形图： (单位： mm) Mechanical Dimensions (Unit: MM)

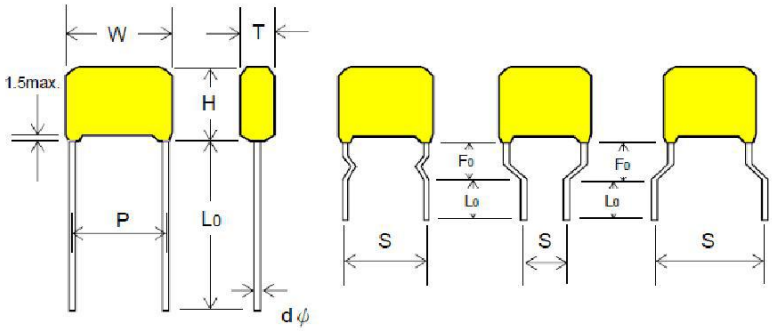

Fig. 1 Fig. 2 Fig. 3 Fig. 4

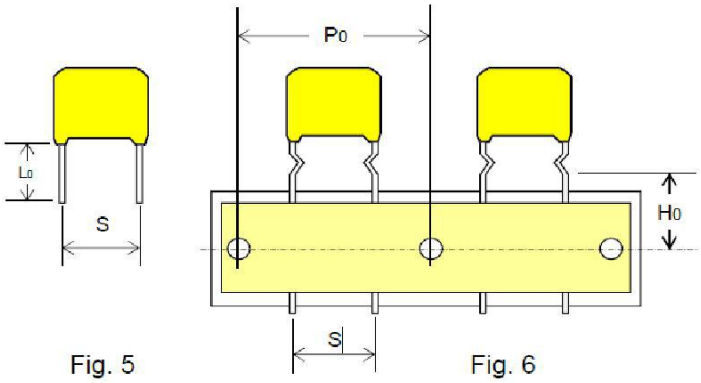

Fig. 5 Fig. 6

4、外形尺寸 Dimension:

序号 Serial number	额定电压 Rated voltage (VDC)	标称容量 Capa citan ce (μF)	品级 Grade ±	外形尺寸 Dimension （mm）			脚距 Pitch (mm)	线径 Diam eter (mm)	误差 Tolerance ±
				W（max）	H(max)	T(max)	P±1	d±0.05	
1	100V	0.001	±5%				5	0.5	1
2	100V	0.01	±5%				5	0.5	1
3	100V	0.1	±5%				5	0.5	1
4	100V	0.015	±5%				5	0.5	1
5	100V	0.022	±5%				5	0.5	1
6	100V	0.22	±5%				5	0.5	1
7	100V	0.33	±5%				5	0.5	1
8	100V	0.47	±5%				5	0.5	1

TEMPERATURE AND FREQUENCY CHARACTERISTICS

温度及频率特性

(虚线代表 MPP/CBB 材料，实线代表 MPE/CL 材料)

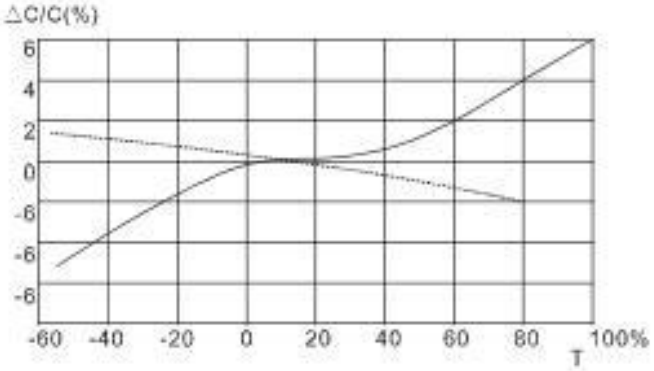

电容量与温度曲线图(1KHz)
Capacitance vs. Temperature at 1KHz

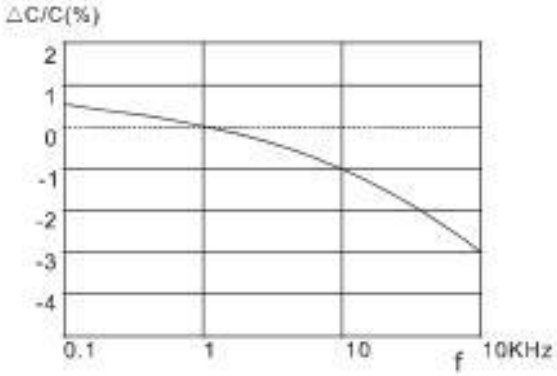

电容量与频率曲线图(室温环境下)
Capacitance vs. Frequency(Room temperature)

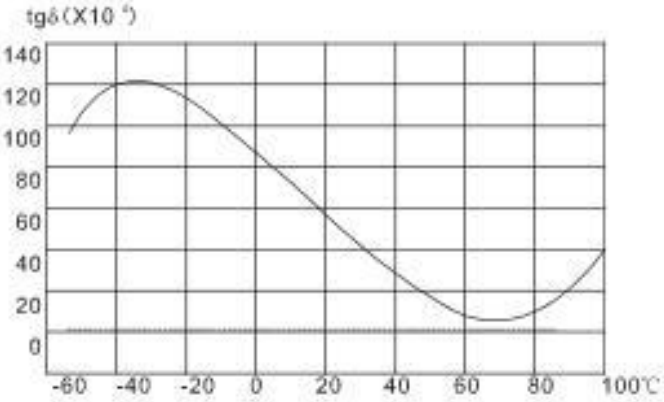

损耗角与温度曲线图(1KHz)
Dissipation factor vs. Temperature at 1KHz

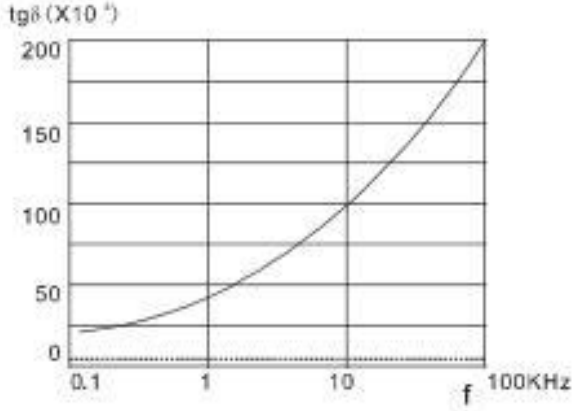

损耗角与频率曲线图(室温环境下)
Dissipation factor Frequency(Room temperature)