产品型号（Part number system for led lamp）**CZ257BC（2*5*7 白灯）**

外形图（Package Dimensions）单位：(Unit)：mm

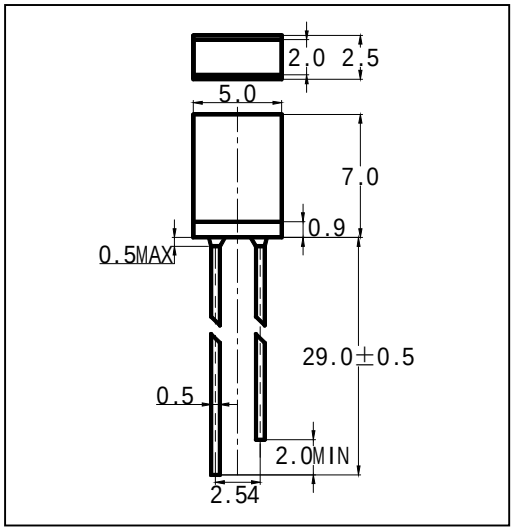

晶片(CHIP)	
材质（Material）	GaAsP
颜色(Color)	白色
胶体（Colloid）	
材质（Material）	环氧树脂
颜色(Color)	无色透明

极限参数（Absolute Maximum Ratings）(Ta=25℃)

项目参数（Parameter）	符号（Symbol）	数值	单位（Unit）
最大功耗（Max Power Dissipation）	P_M	80	mW
最大正向电流（Max Continuous Forward Current）	I_{FM}	25	mA
最大反向电压（Max Reverse Voltage）	V_{RM}	5	V
最大脉峰值电流（Peak Forward Current）	I_{FP}	75	mA
焊接温度/时间（Lead Soldering Temperature/Time）	T_{SOL}	240/≤3S	℃/S
工作环境（Operating Temperature Range）	T_{OPR}	-25~+85	℃
储存温度（Storage Temperature Range）	T_{STR}	-30~+100	℃

光电参数（Initial Electrical Optical Characteristics）

项目参数（Parameter）	符号 Symbol	最小值 Min.	一般值 Typ.	最大值 Max.	单位 Unit	测试条件 Condition
发光强度（Luminous Intensity）	**Iv**	1200	1400	1500	mcd	**I_F=20mA**
发光角度（Viewing Angle）	2Ø1/2	/	35	/	deg	**I_F=20mA**
峰值波长（Peak Wave Length）	λ_p	/	8000	/	nm	**I_F=20mA**
主波长（Dominant Wave Length）	λ_d	7000	8000	9000	nm	**I_F=20mA**
频宽（Spectral Width at half height）	△λ	/	30	/	nm	**I_F=20mA**
正向电压（Forward Voltage）	V_F	3.0	3.2	3.4	V	**I_F=20mA**
反向电流（Reverse Current）	I_R	/	/	≤30	μA	**VR=5V**